Объектив

BOLID LV-03

Руководство по эксплуатации

АЦДР.202362.003 РЭп

Настоящее руководство по эксплуатации (далее по тексту – РЭ) содержит сведения о конструкции и технических характеристиках объектива «BOLID LV-03» АЦДР.202362.003 (далее по тексту – объектив или изделие) и указания, необходимые для правильной и безопасной эксплуатации.

Изделие предназначено только для профессионального использования и рассчитано на непрерывную круглосуточную работу.

Изделие предназначено для установки в жилых, коммерческих и производственных зонах.

ВНИМАНИЕ!

- Руководство по эксплуатации содержит только справочную информацию, необходимую для использования его технических возможностей.
- Дизайн изделия, технические характеристики упомянутые в данном руководстве, подлежат изменению без обязательного предварительного письменного уведомления.
- В случае нахождения неточностей или несоответствий, обращайтесь в службу поддержки.

СОДЕРЖАНИЕ

1 ОБЩИЕ СВЕДЕНИЯ 4
2 ТЕХНИЧЕСКИЕ ХАРАКТЕРИСТИКИ 4
3 КОМПЛЕКТНОСТЬ 5
4 КОНСТРУКЦИЯ 6
5 МЕРЫ БЕЗОПАСНОСТИ 6
6 ГАБАРИТНЫЕ РАЗМЕРЫ 7
7 МОНТАЖ И ДЕМОНТАЖ 8
7.1 Установка объектива типа CS 8
7.2 Отсоединение объектива 9
7.3 Настройка фокусного расстояния и резкости 9
8 ТЕХНИЧЕСКОЕ ОБСЛУЖИВАНИЕ И ПРОВЕРКА РАБОТОСПОСОБНОСТИ 10
9 МАРКИРОВКА 10
10 РЕМОНТ 11
11 УПАКОВКА 11
12 ХРАНЕНИЕ 11
13 ТРАНСПОРТИРОВКА 12
14 УТИЛИЗАЦИЯ 12
15 ГАРАНТИИ ИЗГОТОВИТЕЛЯ 12
16 СВЕДЕНИЯ О СЕРТИФИКАЦИИ 13
17 СВЕДЕНИЯ О ПРИЁМКЕ 13

1 ОБЩИЕ СВЕДЕНИЯ

Мегапиксельный вариофокальный объектив предназначен для работы в качестве аксессуара с сетевыми и аналоговыми видеокамерами, с разрешением до 12 мегапикселей, матрицей «1/1.7"» и креплением CS.

Объектив является невосстанавливаемым, периодически обслуживаемым изделием.

Предназначен для профессионального использования и рассчитан на непрерывную круглосуточную работу.

Совместим с видеокамерами: VCI-320 (вер. 1 – 4) и VCG-320.

Рисунок 1.1 – Монтаж LV-03 с сетевой видеокамерой VCI-320 вер.4

2 ТЕХНИЧЕСКИЕ ХАРАКТЕРИСТИКИ

Основные технические характеристики изделия приведены в таблице ниже (Таблица 2.1).

Таблица 2.1 – Технические характеристики*

Наименование параметра		Значение параметра	
Объектив			
Разрешение объектива		12 Мп	
Совместимый размер матрицы		Не более 1/1.7"	
Тип объектива		3,7 – 16 мм, вариофокальный	
Светосила		F1.5	
Угол обзора	1/1.7"	При 3,7 мм	Гор.: 109° Верт.: 79°
		При 16 мм	Гор.: 29° Верт.: 22°

Наименование параметра		Значение параметра	
Угол обзора	1/1.8"	При 3,7 мм	Гор.: 114° Верт.: 61°
		При 16 мм	Гор.: 30° Верт.: 17°
Управление объективом			
Регулировка фокуса		Ручная	
Диафрагма		Автоматическая, P-iris	
Крепление			
Тип крепления		CS	
Общие сведения			
Относительная влажность воздуха		От 0 % до 90 %	
Диапазон рабочих температур		От -30 ºС до +70 ºС	
Габаритные размеры		54,0×54,0×87,35 мм	
Масса		0,27 кг	
Совместим с видеокамерой		VCI-320 (вер. 1 – 4) и VCG-320	

*Технические характеристики могут отличаться от заявленных.

3 КОМПЛЕКТНОСТЬ

Состав изделия при поставке (комплект поставки объектива) представлен ниже (см. Таблица 3.1).

Таблица 3.1 – Комплект поставки*

Обозначение	Наименование	Количество
АЦДР.202362.003	Объектив «BOLID LV-03»	1 шт.
АЦДР.202362.003 РЭ	Руководство по эксплуатации изделия «BOLID LV-03»	1 экз.

*Оборудование может отличаться по комплектации.

4 КОНСТРУКЦИЯ

Рисунок 4.1 – Объектив

Таблица 4.1 – Названия деталей

№	Названия деталей
1	Кольцо регулировки резкости «FOCUS».
2	Фиксирующий винт кольца «FOCUS».
3	Фиксирующий винт кольца «ZOOM».
4	Кольцо регулировки фокусного расстояния «ZOOM».
5	Байонет объектива.

5 МЕРЫ БЕЗОПАСНОСТИ

1. Убедитесь в том, что соединительный провод объектива подключен правильно к камере. Неверное соединение может привести к повреждению и/или неправильному функционированию оборудования.

2. Не эксплуатируйте объектив в местах, температура которых опускается ниже минус 30 °C и/или поднимается выше плюс 70 °C, с влажностью выше 90 %, повышенного испарения и парообразования, усиленной вибрации.

3. Предотвращайте механические повреждения объектива. Несоответствующие условия хранения и эксплуатации объектива могут привести к повреждению оборудования.

4. В случае если от устройства идёт дым или непонятные запахи, немедленно выключите питание камеры, отсоедините объектив и свяжитесь с авторизованным сервисным центром (вашим поставщиком).

5. Если, на ваш взгляд, устройство работает некорректно, ни в коем случае не пытайтесь разобрать его самостоятельно. Свяжитесь с авторизованным сервисным центром (вашим поставщиком).

6 ГАБАРИТНЫЕ РАЗМЕРЫ

Габаритные размеры изделия приведены на рисунке ниже (Рисунок 6.1).

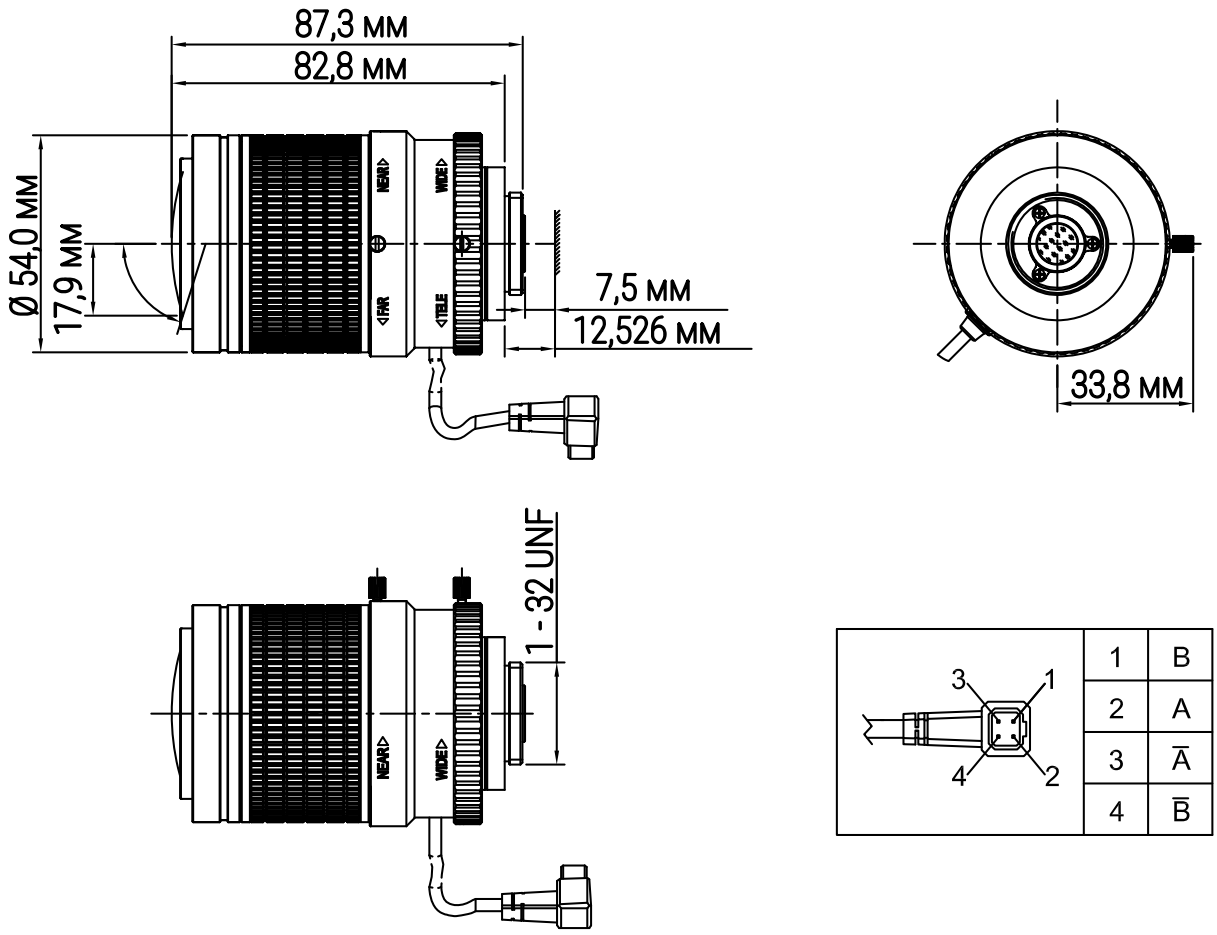

Рисунок 6.1 – Габаритные размеры

7 МОНТАЖ И ДЕМОНТАЖ

7.1 Установка объектива типа CS

1. Снимите байонет крышку с задней линзы объектива.

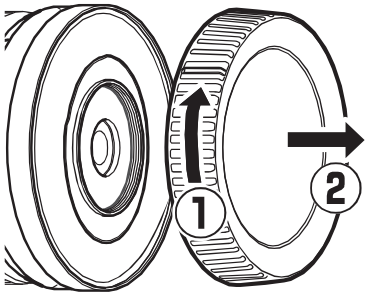

Рисунок 7.1 – Монтаж

2. Присоедините объектив в соответствующее гнездо CS.

3. Поверните объектив по часовой стрелке до полной фиксации.

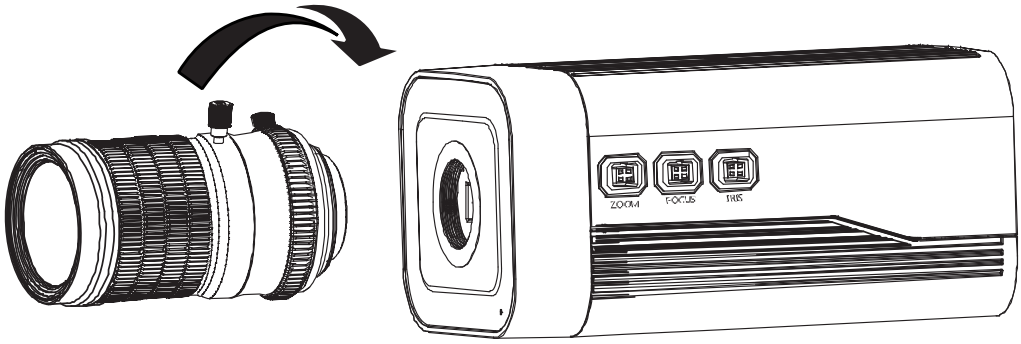

Рисунок 7.2 – Установка объектива

4. Вставьте разъём кабеля объектива в разъём **IRIS** (автоматическая регулировка диафрагмы) на боковой панели видеокамеры.

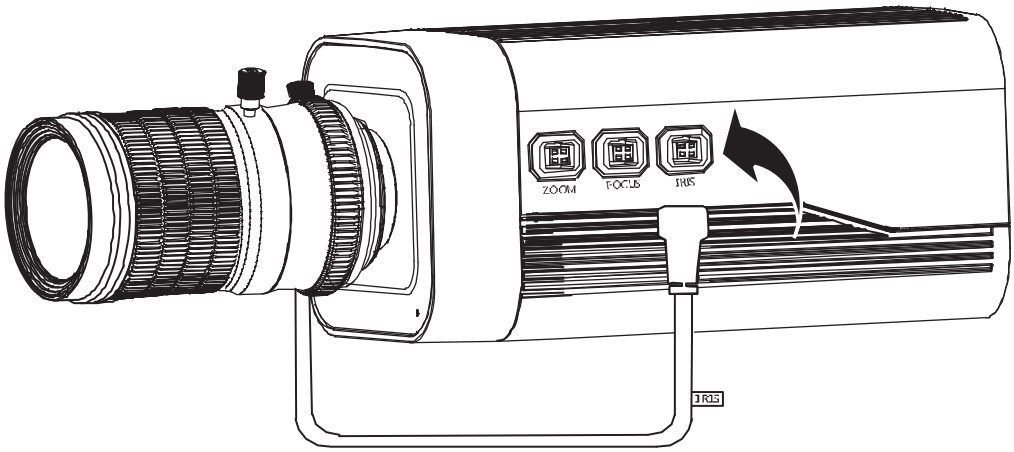

Рисунок 7.3 – Установка объектива

7.2 Отсоединение объектива

1. Поверните объектив против часовой стрелки и отсоедините его от камеры.

2. Отсоедините кабель автоматической регулировки диафрагмы.

3. Присоедините защитный колпачок к объективу и к видеокамере.

7.3 Настройка фокусного расстояния и резкости

Отрегулируйте фокусное расстояние и настройте резкость изображения при помощи кольца «FOCUS» и кольца «ZOOM» расположенных на объективе.

Ослабьте фиксирующий винт, расположенный на кольце регулирования фокусного расстояния «ZOOM» и на кольце регулирования резкости «FOCUS». С помощью просмотра видеопотока с камеры, через веб-интерфейс, и колец расположенных на объективе отрегулируйте фокусное расстояние и резкость.

После завершения затяните фиксирующие винты на кольце «FOCUS» и кольце «ZOOM».

Рисунок 7.4 – Настройка фокусного расстояния и резкости

8 ТЕХНИЧЕСКОЕ ОБСЛУЖИВАНИЕ И ПРОВЕРКА РАБОТОСПОСОБНОСТИ

Техническое обслуживание должно производиться лицами, имеющими квалификационную группу по электробезопасности не ниже второй. Ежегодные и ежемесячные работы по техническому обслуживанию проводятся согласно принятых и действующих в организации пользователя регламентов и норм (при отсутствии в организации пользователя действующих регламентов и норм для работ технического обслуживания, необходимо привлечь необходимые для этого организацию и специалистов, имеющих право, квалификацию и условия для этого), и в том числе могут включать:

– Проверку отсутствия механических повреждений, надежности крепления, состояния внешних монтажных проводов, контактных соединений;

– Очистку от пыли и грязи;

– Тестирование кабельных линий связи и электропитания;

– Очистку и антикоррозийную обработку электроконтактов кабельного подключения.

Техническое обслуживание должно исключать возможность образования конденсата на контактах по завершению и в ходе работ технического обслуживания.

9 МАРКИРОВКА

На изделие нанесена маркировка с указанием наименования и заводского номера. Маркировка нанесена на лицевой (доступной для осмотра без перемещения составной части изделия) стороне.

Маркировка составных частей изделия после хранения, транспортирования и во время эксплуатации не осыпается, не расплывается, не выцветает.

10 РЕМОНТ

При выявлении неисправного изделия его нужно направить в ремонт по адресу предприятия-изготовителя. Отправка изделия для проведения текущего ремонта оформляется в соответствии с СТО СМК 8.5.3-2015, размещённом на нашем сайте https://bolid.ru/support/remont/.

При направлении изделия в ремонт к нему обязательно должен быть приложен акт с описанием возможной неисправности.

Рекламации направлять по адресу:

АО НВП «Болид», 141070, Московская область, г. Королёв, ул. Пионерская, д. 4.

При затруднениях, возникших при эксплуатации изделия, рекомендуется обращаться в техническую поддержку по телефону +7 (495) 775-71-55 или по электронной почте support@bolid.ru.

11 УПАКОВКА

Изделие вместе с эксплуатационной документацией поставляется в прочной упаковке, обеспечивающей защиту от воздействий окружающей среды и повреждений при перевозке/переноске. Упаковка позволяет хранить изделия в закрытых помещениях, в том числе и неотапливаемых.

12 ХРАНЕНИЕ

Хранение изделия в потребительской таре допускается только в отапливаемых помещениях при температуре от плюс 5 °С до плюс 40 °С и относительной влажности до 80 % при температуре плюс 20 °С.

Хранение изделия в упаковке предприятия-изготовителя допускается при температуре окружающего воздуха от минус 40 °С до плюс 50 °С и относительной влажности до 95 % при температуре плюс 35 °С.

В помещениях для хранения не должно быть паров кислот, щелочей, агрессивных газов и других вредных примесей, вызывающих коррозию.

13 ТРАНСПОРТИРОВКА

Изделие необходимо транспортировать только в упакованном виде: в неповреждённой заводской упаковке или в специально приобретённой потребителем транспортной упаковке, обеспечивающей сохранность изделия при перевозке. Транспортирование упакованных изделий производится при температуре окружающего воздуха от минус 40 °С до плюс 50 °С и относительной влажности до 95 % при температуре плюс 35 °С любым видом крытых транспортных средств, не допуская разрушения изделия и изменения его внешнего вида. При транспортировании изделие должно оберегаться от ударов, толчков, воздействия влаги и агрессивных паров и газов, вызывающих коррозию.

14 УТИЛИЗАЦИЯ

Изделие не представляет опасности для жизни, здоровья людей и окружающей среды в течение срока службы и после его окончания. Специальные меры безопасности при утилизации не требуются. Утилизацию изделия приобретатель изделия выполняет самостоятельно согласно государственных правил (регламента, норм) сдачи в мусоросбор на утилизацию, выполнение утилизации бытовой электронной техники, видео– и фото– электронной техники.

Содержание драгоценных материалов: не требует учёта при хранении, списании и утилизации (п. 1.2 ГОСТ 2.608-78).

Содержание цветных металлов: не требует учёта при списании и дальнейшей утилизации изделия.

15 ГАРАНТИИ ИЗГОТОВИТЕЛЯ

Гарантийный срок эксплуатации – 36 месяцев с даты приобретения.

При отсутствии документа, подтверждающего факт приобретения, гарантийный срок исчисляется от даты производства.

16 СВЕДЕНИЯ О СЕРТИФИКАЦИИ

Изделие сертифицировано на соответствие требованиям к техническим средствам обеспечения транспортной безопасности в составе системы видеонаблюдения, № МВД.03.001732.

17 СВЕДЕНИЯ О ПРИЁМКЕ

Изделие, объектив «BOLID LV-03» АЦДР.202362.003, принято в соответствии с обязательными требованиями государственных стандартов и действующей технической документации, признано годным к эксплуатации АО НВП «Болид».

Перечень терминов и сокращений

РЭ	Руководство по эксплуатации.
CS-Mount	Резьбовое крепление объективов

Лист регистрации изменений

№ Изме-нения	Номера листов (страниц)				Всего листов (страниц) в доку-менте	№ доку-мента	Входящий № сопроводи-тельного документа и дата	Под-пись	Дата
	Изме-нённых	Заме-нённых	Новых	Аннули-рован-ных					
0	–	–	–	–	15	566420			14.02. 2025
1	1 – 15	1 – 15	15 – 16	–	16	580139			25.06. 2025

АО НВП «Болид»

Центральный офис:

Адрес: 141070, Московская обл., г. Королёв, ул. Пионерская, д. 4

Тел.: +7 (495) 775-71-55

Режим работы: пн – пт, 9:00 – 18:00

Электронная почта: info@bolid.ru

Техническая поддержка: support@bolid.ru

Сайт: https://bolid.ru

Все предложения и замечания Вы можете отправлять по адресу support@bolid.ru