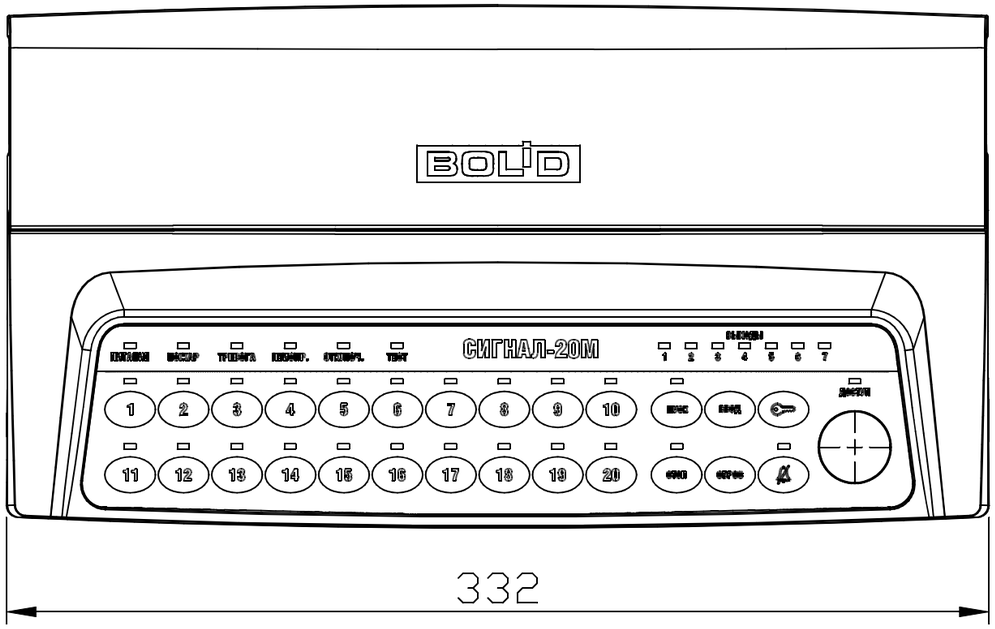
BOLID
СИГНАЛ-20М
332

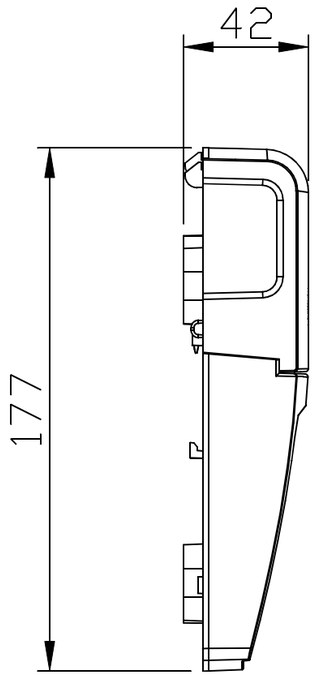
42
177

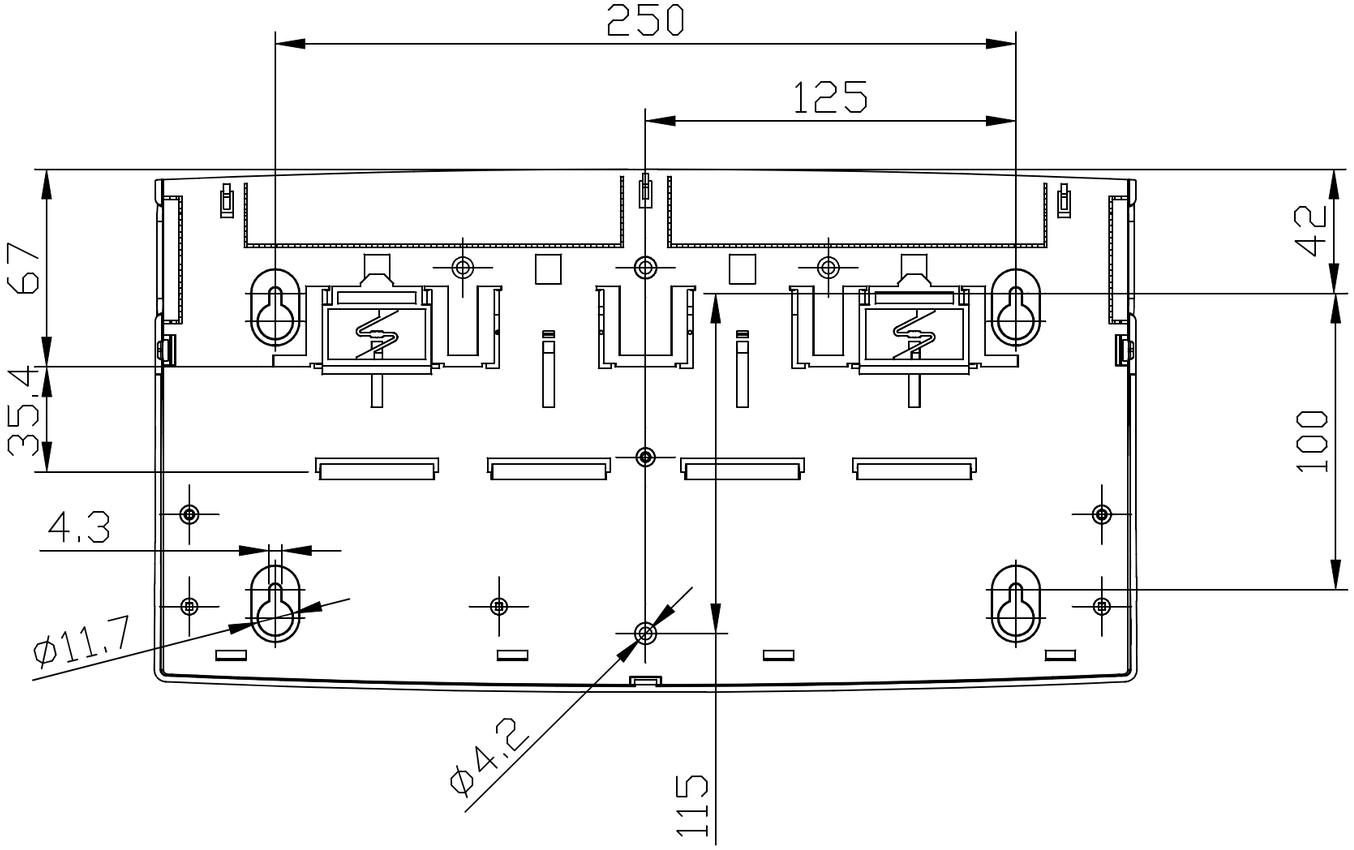
250
125
67
35.4
42
100
4.3
Ø11.7
Ø4.2
115