ИРСЭТ
центр

Приборы и системы пожарной сигнализации

Проверенное временем качество

Содержание

1. Извещатели пожарные дымовые оптико-электронные 3

2. Извещатели пожарные дымовые оптико-электронные автономные.....10

3. Извещатели пожарные ручные.....14

4. Оповещатели пожарные звуковые.....18

5. Оповещатели пожарные световые.....20

Новинки.....27

ИЗВЕЩАТЕЛЬ ПОЖАРНЫЙ ДЫМОВОЙ ОПТИКО-ЭЛЕКТРОННЫЙ ИП 212-3СУ (НКСТ.425231.000-02)

Предназначен для построения новых и модернизации уже имеющихся на объектах пороговых систем пожарной сигнализации, использующих дымовые оптические пожарные извещатели. В режиме “тревога” имеет защиту от перегрузки по току.

При использовании монтажного устройства возможна установка извещателя в подвесной потолок.

РОССИЙСКАЯ ФЕДЕРАЦИЯ
СЕРТИФИКАТ СООТВЕТСТВИЯ

ОСНОВНЫЕ ТЕХНИЧЕСКИЕ ХАРАКТЕРИСТИКИ:

Напряжение питания, В: от 9 до 28
Ток потребления в дежурном режиме, не более, мА: 0,11
Ток ответа в режиме “тревога”, мА : 18-25
Чувствительность извещателя, дБ/м: от 0,05 до 0,2
Диапазон рабочих температур, °С: от -40 до +55
Габаритные размеры, мм: D105 x 67

ИМЕЕТ СЕРТИФИКАТ СООТВЕТСТВИЯ

ИЗВЕЩАТЕЛЬ ПОЖАРНЫЙ ДЫМОВОЙ ОПТИКО-ЭЛЕКТРОННЫЙ ИП 212-3СР (НКСТ.425231.000-01)

Предназначен для модернизации имеющихся на объектах пороговых систем пожарной сигнализации, использующих дымовые оптические пожарные извещатели типа РИД-6М без перемонтажа шлейфов.

При использовании монтажного устройства возможна установка извещателя в подвесной потолок.

ОСНОВНЫЕ ТЕХНИЧЕСКИЕ ХАРАКТЕРИСТИКИ:

Напряжение питания, В: от 9 до 28
Ток потребления в дежурном режиме, не более, мА: 0,11
Ток ответа в режиме “тревога”, мА: 18-25
Чувствительность извещателя, дБ/м: от 0,05 до 0,2
Диапазон рабочих температур, °С: -40 до +55
Габаритные размеры, мм: D105 x 67

ИМЕЕТ СЕРТИФИКАТ СООТВЕТСТВИЯ

ИЗВЕЩАТЕЛЬ ПОЖАРНЫЙ ДЫМОВОЙ ОПТИКО-ЭЛЕКТРОННЫЙ ИП 212-3СМ (НКСТ.425231.000-03)

Разработан на основе хорошо зарекомендовавшего себя извещателя ИП 212-3СУ.

Содержит встроенную схему самоконтроля - при работе в дежурном режиме мигает красный светодиод.

При использовании монтажного устройства возможна установка извещателя в подвесной потолок.

Имеет низкое потребление тока в дежурном режиме - не более 50 мкА.

ОСНОВНЫЕ ТЕХНИЧЕСКИЕ ХАРАКТЕРИСТИКИ:

Напряжение питания, В: от 9 до 28
Ток потребления в дежурном режиме, не более, мА: 0,05
Ток ответа в режиме “тревога”, мА: 18-25
Чувствительность извещателя, дБ/м: от 0,05 до 0,2
Диапазон рабочих температур, °С: от -40 до +55
Габаритные размеры, мм: D105 x 67

ИМЕЕТ СЕРТИФИКАТ СООТВЕТСТВИЯ

ИЗВЕЩАТЕЛЬ ПОЖАРНЫЙ ДЫМОВОЙ ОПТИКО-ЭЛЕКТРОННЫЙ ИП 212-4С (НКСТ.425231.002)

РОССИЙСКАЯ ФЕДЕРАЦИЯ
СЕРТИФИКАТ СООТВЕТСТВИЯ

Разработан на основе хорошо зарекомендовавшего себя извещателя ИП 212-3СУ. Содержит встроенную схему самоконтроля: при работе в дежурном режиме мигает красный светодиод.

При изъятии извещателя из розетки происходит размыкание контактов питания и формируется сигнал “НЕИСПРАВНОСТЬ”.

При использовании монтажного устройства возможна установка извещателя в подвесной потолок.

Предназначен для построения новых и модернизации уже имеющихся на объектах систем охранно-пожарной сигнализации, использующих дымовые оптические пожарные извещатели с четырехпроводной схемой подключения.

В режиме “ПОЖАР” реализует функцию замыкания контактов оптоэлектронного реле, включенных параллельно в шлейф сигнализации.

Адаптирован для работы с широким спектром приемно-контрольных приборов охранно-пожарной сигнализации импортного производства (“VISTA”, “NAPCO” и т.д.).

ИЗВЕЩАТЕЛЬ ПОЖАРНЫЙ ДЫМОВОЙ ОПТИКО-ЭЛЕКТРОННЫЙ ИП 212-4С (НКСТ.425231.002)

ОСНОВНЫЕ ТЕХНИЧЕСКИЕ ХАРАКТЕРИСТИКИ:

Напряжение питания, В: от 10 до 15

Ток потребления в дежурном режиме, не более, мА: 0,1

Ток потребления в режиме “пожар”, мА: 18-25

Чувствительность извещателя, дБ/м: от 0,05 до 0,2

Диапазон рабочих температур, °С: от -40 до +55

Габаритные размеры, мм: D105 x 67

Максимальный ток коммутации исполнительных контактов, мА: 120

Сопротивление контактов

Сопротивление разомкнутых исполнительных контактов (дежурный режим), не менее, МОм: 10

Сопротивление замкнутых контактов (режим “ТРЕВОГА”), не более, Ом: 30

ИМЕЕТ СЕРТИФИКАТ СООТВЕТСТВИЯ

ИЗВЕЩАТЕЛЬ ПОЖАРНЫЙ ДЫМОВОЙ ОПТИКО-ЭЛЕКТРОННЫЙ ИП 212-4СБ (НКСТ.425231.002-01)

Разработан на основе хорошо зарекомендовавшего себя извещателя ИП 212-3СУ. Содержит встроенную схему самоконтроля: при работе в дежурном режиме мигает красный светодиод.

При изъятии извещателя из розетки происходит размыкание контактов питания и формируется сигнал “НЕИСПРАВНОСТЬ”.

При использовании монтажного устройства возможна установка извещателя в подвесной потолок.

Предназначен для построения новых и модернизации уже имеющихся на объектах систем охранно-пожарной сигнализации, использующих дымовые оптические пожарные извещатели с четырехпроводной схемой подключения.

В режиме “ПОЖАР” реализует функцию размыкания контактов герконного реле, включенных параллельно в шлейф сигнализации.

Адаптирован для работы с широким спектром приемно-контрольных приборов охранно-пожарной сигнализации импортного производства (“VISTA”, “NAPCO” и т.д.).

РОССИЙСКАЯ ФЕДЕРАЦИЯ
СЕРТИФИКАТ СООТВЕТСТВИЯ

ДЫМОВОЙ ОПТИКО-ЭЛЕКТРОННЫЙ ПОЖАРНЫЙ ИЗВЕЩАТЕЛЬ ИП 212-4СБ (НКСТ.425231.002-01)

ОСНОВНЫЕ ТЕХНИЧЕСКИЕ ХАРАКТЕРИСТИКИ:

Напряжение питания, В: от 10 до 15

Ток потребления в дежурном режиме, не более, мА: 0,1

Ток потребления в режиме “пожар”, мА: 25-35

Чувствительность извещателя, дБ/м: от 0,05 до 0,2

Диапазон рабочих температур, °С: от -40 до +55

Габаритные размеры, мм: D105 x 67

Максимальный ток коммутации исполнительных контактов, А: 2

Сопротивление контактов

Сопротивление замкнутых исполнительных контактов (дежурный режим), не более, Ом: 0,05

Сопротивление разомкнутых контактов (режим “ТРЕВОГА”), не менее, кОм: 1

ИМЕЕТ СЕРТИФИКАТ СООТВЕТСТВИЯ

ИЗВЕЩАТЕЛЬ ПОЖАРНЫЙ ДЫМОВОЙ ОПТИКО-ЭЛЕКТРОННЫЙ АВТОНОМНЫЙ ИП 212-55С (НКСТ.425231.003)

Предназначены для обнаружения возгораний, сопровождающихся появлением дыма, и сигнализации о пожаре (звуковой и визуальной) в квартирах, частных домах, коттеджах и т.д.
Извещатели могут объединяться в группы с помощью двухпроводного шлейфа.
Извещатели ИП 212-55С имеют контакты для подключения ВУОС.
Питание извещателя - три гальванических элемента типа AAA(R03), обеспечивающих длительность работы от 3 до 5 лет (в зависимости от емкости элемента и фирмы изготовителя).
Извещатели обеспечивают следующие виды звуковых сигналов:
• «Пожар» - звуковые посылки длительностью ~ 0.25 с и паузой ~ 0.25 с;
• «Внимание» - кратковременные звуковые сигналы с периодом ~ 1 с;
• «Внешняя тревога» - непрерывное звучание;
• «Разряд батареи» - кратковременные звуковые сигналы с периодом ~ 16 с.
Извещатели обеспечивают два вида световых сигналов:
• «Норма» - красный светодиод дает проблесковый сигнал с периодом ~ 16 с;
• «Пожар» - красный светодиод светится непрерывно.

РОССИЙСКАЯ ФЕДЕРАЦИЯ
СЕРТИФИКАТ СООТВЕТСТВИЯ

ИЗВЕЩАТЕЛЬ ПОЖАРНЫЙ ДЫМОВОЙ ОПТИКО-ЭЛЕКТРОННЫЙ АВТОНОМНЫЙ ИП 212-55С (НКСТ.425231.003)

Сигнал «Внимание» формируется при концентрации дыма 75% от порога срабатывания извещателя.
Сигнал «Внешняя Тревога» формируется при срабатывании извещателя, объединенного в шлейф с другими извещателями.
Сигнал «Разряд батареи» формируется при уменьшении напряжения питания ниже 3.8 В (период повторения ~ 16 с).

ОСНОВНЫЕ ТЕХНИЧЕСКИЕ ХАРАКТЕРИСТИКИ:

Напряжение питания, В: от 4 до 4,5

Ток потребления в дежурном режиме, не более, мкА: 20

Уровень звукового давления сирены на расстоянии 1 м, не менее, Дб: 85

Чувствительность извещателя, дБ/м: от 0,05 до 0,2

Диапазон рабочих температур, °С: от -40 до +55

Габаритные размеры, мм: D105 x 58

ИМЕЕТ СЕРТИФИКАТ СООТВЕТСТВИЯ

ИЗВЕЩАТЕЛЬ ПОЖАРНЫЙ ДЫМОВОЙ ОПТИКО-ЭЛЕКТРОННЫЙ АВТОНОМНЫЙ ИП 212-55СУ (НКСТ.425231.003-01)

РОССИЙСКАЯ ФЕДЕРАЦИЯ
СЕРТИФИКАТ СООТВЕТСТВИЯ

Предназначены для обнаружения возгораний, сопровождающихся появлением дыма, и сигнализации о пожаре (звуковой и визуальной) в квартирах, частных домах, коттеджах и т.д.
Извещатели могут объединяться в группы с помощью двухпроводного шлейфа.
Извещатели ИП 212-55СУ имеют контакты для подключения ВУОС. В режиме “ПОЖАР” реализует функцию замыкания контактов опто-электронного реле.
Извещатели ИП 212-55СУ могут включаться в охранные системы с передачей сообщении путем замыкания гальванически «развязанного» контакта.
Питание извещателя - три гальванических элемента типа AAA(R03), обеспечивающих длительность работы от 3 до 5 лет (в зависимости от емкости элемента и фирмы изготовителя).

Извещатели обеспечивают следующие виды звуковых сигналов:
- «Пожар» - звуковые посылки длительностью ~ 0.25 с и паузой ~ 0.25 с;
- «Внимание» - кратковременные звуковые сигналы с периодом ~ 1 с;
- «Внешняя тревога» - непрерывное звучание;
- «Разряд батареи» - кратковременные звуковые сигналы с периодом ~ 16 с.

Извещатели обеспечивают два вида световых сигналов:
- «Норма» - красный светодиод дает проблесковый сигнал с периодом ~ 16 с;
- «Пожар» - красный светодиод светится непрерывно.

ИЗВЕЩАТЕЛЬ ПОЖАРНЫЙ ДЫМОВОЙ ОПТИКО-ЭЛЕКТРОННЫЙ АВТОНОМНЫЙ ИП 212-55СУ (НКСТ.425231.003-01)

Сигнал «Внимание» формируется при концентрации дыма 75% от порога срабатывания извещателя.
Сигнал «Внешняя Тревога » формируется при срабатывании извещателя, объединенного в шлейф с другими извещателями.
Сигнал «Разряд батареи» формируется при уменьшении напряжения питания ниже 3.8 В (период повторения 16 с).

ОСНОВНЫЕ ТЕХНИЧЕСКИЕ ХАРАКТЕРИСТИКИ:

Напряжение питания, В: от 4 до 4,5
Ток потребления в дежурном режиме, не более, мкА: 20
Уровень звукового давления сирены на расстоянии 1 м, не менее, Дб: 85
Чувствительность извещателя, дБ/м: от 0,05 до 0,2
Диапазон рабочих температур, °С: от -40 до +55
Габаритные размеры, мм: D105 x 58

ИМЕЕТ СЕРТИФИКАТ СООТВЕТСТВИЯ

ИЗВЕЩАТЕЛЬ ПОЖАРНЫЙ РУЧНОЙ ИПР-3СУ (НКСТ.425232.001)

Предназначен для построения новых и модернизации уже имеющихся на объектах пороговых систем пожарной сигнализации отечественного и импортного производства с постоянным или знакопеременным напряжением в шлейфах.

Предназначен для ручного включения сигнала тревоги в системах пожарной и охранно-пожарной сигнализации и круглосуточной непрерывной работы с приборами приемно-контрольными типа ППК-2, ППС-3, «Радуга», «Сигнал-20» и другими.

Извещатель осуществляет прием и отображение обратного сигнала (квитирование), при работе с приборами типа ППК-2, ППС-3.

Может использоваться в четырех вариантах включения:

- имитация пожарного извещателя с нормально-замкнутым контактом, с квитированием;
- имитация активного дымового пожарного извещателя;
- имитация пожарного извещателя с нормально-замкнутым контактом для приборов ОПС типа “Сигнал-ВК”;
- короткое замыкание шлейфа сигнализации, применение в охранных шлейфах.

Формирования сигнала “ПОЖАР” путем нажатия защищенной кнопки с фиксацией обеспечивает возможность многократного использования прибора.

Извещатель имеет встроенную оптическую индикацию дежурного режима (зеленый светодиод) и срабатывания (красный светодиод).

При применении с пультами, имеющими режим “КВИТИРОВАНИЕ”, обеспечивает сигнализацию о принятии сигнала “ПОЖАР” путем изменения проблескового сигнала с зеленого на красный.

ИЗВЕЩАТЕЛЬ ПОЖАРНЫЙ РУЧНОЙ ИПР-3СУ (НКСТ.425232.001)

ОСНОВНЫЕ ТЕХНИЧЕСКИЕ ХАРАКТЕРИСТИКИ:

Напряжение питания, В: от 9 до 28

Ток потребления в дежурном режиме, не более, мкА: 100

Диапазон рабочих температур,°С: от -40 до +55

Габаритные размеры, мм: 105 х 90 х 50

ИМЕЕТ СЕРТИФИКАТ СООТВЕТСТВИЯ

ИЗВЕЩАТЕЛЬ ПОЖАРНЫЙ РУЧНОЙ ИПР-3СУМ (НКСТ.425232.004)

Предназначен для построения новых и модернизации уже имеющихся на объектах пороговых систем пожарной сигнализации отечественного и импортного производства с постоянным или знакопеременным напряжением в шлейфах.
Предназначен для ручного включения сигнала тревоги в системах пожарной и охранно-пожарной сигнализации и круглосуточной непрерывной работы с приборами приемно- контрольными типа ППК-2, ППС-3, «Радуга», «Сигнал-20» другими.
Извещатель осуществляет прием и отображение обратного сигнала (квитирование), при работе с приборами типа ППК-2, ППС-3.
Относится к изделиям с периодическим обслуживанием.

Может использоваться в четырех вариантах включения:
• имитация пожарного извещателя с нормально-замкнутым контактом, с квитированием;
• имитация активного дымового пожарного извещателя;
• имитация пожарного извещателя с нормально-замкнутым контактом для приборов ОПС типа “Сигнал-ВК”;
• короткое замыкание шлейфа сигнализации, применение в охранных шлейфах.

ИЗВЕЩАТЕЛЬ ПОЖАРНЫЙ РУЧНОЙ ИПР-3СУМ (НКСТ.425232.004)

Формирования сигнала “ПОЖАР” путем нажатия защищенной кнопки с фиксацией обеспечивает возможность многократного использования прибора. При применении с пультами, имеющими режим “КВИТИРОВАНИЕ”, обеспечивает сигнализацию о принятии сигнала “ПОЖАР” путем изменения проблескового сигнала с зеленого на красный.

ОСНОВНЫЕ ТЕХНИЧЕСКИЕ ХАРАКТЕРИСТИКИ:

Напряжение питания, В: от 9 до 28

Ток потребления в дежурном режиме, не более, мкА: 100

Диапазон рабочих температур, °С: от -40 до +55

Габаритные размеры, мм: 93 x 87 x 42

ИМЕЕТ СЕРТИФИКАТ СООТВЕТСТВИЯ

ОПОВЕЩАТЕЛЬ ПОЖАРНЫЙ ЗВУКОВОЙ «ТОН-1С-12» (НКСТ.425542.000-01) «ТОН-1С-24» (НКСТ.425542.000)

Предназначены для построения систем оповещения в соответствии с ГОСТ Р 53325-2009 Обеспечивает возможность контроля от несанкционированного изъятия.

Имеют встроенную оптическую индикацию - светодиод красного цвета. Оповещатели могут монтироваться в подвесной потолок с помощью монтажного устройства.

Оповещатель подключается через розетку, используемую для подключения извещателей типа ДИП: Контакт №1 - “плюс“, Контакт №4 - “минус“.

РОССИЙСКАЯ ФЕДЕРАЦИЯ
СЕРТИФИКАТ СООТВЕТСТВИЯ

ОПОВЕЩАТЕЛЬ ПОЖАРНЫЙ ЗВУКОВОЙ «ТОН-1С-12» (НКСТ.425542.000-01) «ТОН-1С-24» (НКСТ.425542.000)

ОСНОВНЫЕ ТЕХНИЧЕСКИЕ ХАРАКТЕРИСТИКИ:

Напряжение питания, В:
ТОН-1С-12 – 12
ТОН-1С-24 – 24

Ток потребления, мА:
при напряжении питания 12В – 30
при напряжении питания 24В – 20

Уровень звукового давления сирены на расстоянии 1 м, не менее, дБ : 85

Диапазон частот звукового сигнала, Гц: 2500-3500

Габаритные размеры, мм: D 105 x 67

Диапазон рабочих температур, °С: от -40 до +55

ИМЕЕТ СЕРТИФИКАТ СООТВЕТСТВИЯ

ОПОВЕЩАТЕЛЬ ПОЖАРНЫЙ СВЕТОВОЙ «БЛИК-С-12», «БЛИК-С-24» (НКСТ.425548.006)

Предназначены для установки во внутренних помещениях промышленных предприятий, гражданских зданий, административных и общественных учреждений и сооружений с целью светового указания эвакуационных мест выхода при пожаре и других чрезвычайных ситуациях, а также для различных информационных целей.

Использование полупроводниковых источников света (светодиодов) вместо применяемых в настоящее время ламп накаливания обеспечило следующие преимущества предлагаемого изделия по сравнению с аналогами:
- малое энергопотребление за счет более высокой светоотдачи;
- более высокая надежность;
- высокая механическая прочность.

Примеры стандартных надписей: “ВЫХОД”, “ПОЖАР”, “ГАЗ НЕ ВХОДИ”, “ГАЗ УХОДИ”, “АЭРОЗОЛЬ НЕ ВХОДИ”, “АЭРОЗОЛЬ УХОДИ”, “АВТОМАТИКА ВКЛЮЧЕНА” и др.

При защищенности от воздействия окружающей среды оповещатель соответствует обыкновенному исполнению по ГОСТ 12997. Степень защиты оболочки оповещателя IP41 по ГОСТ 14254.

ОПОВЕЩАТЕЛЬ ПОЖАРНЫЙ СВЕТОВОЙ «БЛИК-С-12», «БЛИК-С-24» (НКСТ.425548.006)

ОСНОВНЫЕ ТЕХНИЧЕСКИЕ ХАРАКТЕРИСТИКИ

Конструктивные особенности - без звукового сигнализатора

Напряжение питания однополярное, В:
БЛИК-С-12 - 12
БЛИК-С-24 - 24

Ток потребления, мА:
БЛИК-С-12 - не более 60
БЛИК-С-24 - не более 30

Диапазон рабочих температур, °С: от -40 до +55

Габаритные размеры, мм: 315x112x15

Масса, не более, кг: 0,4

Наработка на отказ, час: 10 000

ИМЕЕТ СЕРТИФИКАТ СООТВЕТСТВИЯ

ОПОВЕЩАТЕЛЬ ПОЖАРНЫЙ СВЕТОВОЙ «БЛИК-3С-12», «БЛИК-3С-24» (НКСТ.425548.006)

Предназначены для установки во внутренних помещениях промышленных предприятий, гражданских зданий, административных и общественных учреждений и сооружений с целью светового указания эвакуационных мест выхода при пожаре и других чрезвычайных ситуациях, а также для различных информационных целей.
Оповещатель имеет встроенный звуковой сигнализатор.
Использование полупроводниковых источников света (светодиодов) вместо применяемых в настоящее время ламп накаливания обеспечило следующие преимущества предлагаемого изделия по сравнению с аналогами:
- малое энергопотребление за счет более высокой светоотдачи;
- более высокая надежность;
-высокая механическая прочность.

РОССИЙСКАЯ ФЕДЕРАЦИЯ
СЕРТИФИКАТ СООТВЕТСТВИЯ

Примеры стандартных надписей: “ВЫХОД”, “ПОЖАР”, “ГАЗ НЕ ВХОДИ”, “ГАЗ УХОДИ”, “АЭРОЗОЛЬ НЕ ВХОДИ”, “АЭРОЗОЛЬ УХОДИ”, “АВТОМАТИКА ВКЛЮЧЕНА” и др.

При защищенности от воздействия окружающей среды оповещатель соответствует обыкновенному исполнению по ГОСТ 12997.

Степень защиты оболочки оповещателя IP41 по ГОСТ 14254.

ОПОВЕЩАТЕЛЬ ПОЖАРНЫЙ СВЕТОВОЙ «БЛИК-3С-12», «БЛИК-3С-24» (НКСТ.425548.006)

ОСНОВНЫЕ ТЕХНИЧЕСКИЕ ХАРАКТЕРИСТИКИ

Конструктивные особенности - со звуковым сигнализатором

Напряжение питания однополярное, В
БЛИК-3С-12 - 12
БЛИК-3С-24 - 24

Ток потребления, мА:
БЛИК-3С-12 - не более 90
БЛИК-3С-24 - не более 60

Диапазон рабочих температур, °С
от -40 до +55

Габаритные размеры, мм: 315x112x15

Частотный диапазон звукового сигнализатора, Гц: 2000 – 4000

Масса, не более, кг: 0,4

Наработка на отказ, час: 10000

ИМЕЕТ СЕРТИФИКАТ СООТВЕТСТВИЯ

ОПОВЕЩАТЕЛЬ ПОЖАРНЫЙ СВЕТОВОЙ СО ВСТРОЕННЫМ АККУМУЛЯТОРОМ «БЛИК-РП» (НКСТ.425548.004)

Предназначены для установки во внутренних помещениях промышленных предприятий, гражданских зданий, административных и общественных учреждений и сооружений с целью светового указания эвакуационных мест выхода при пожаре и других чрезвычайных ситуациях, а также для различных информационных целей.

Световой блок выполнен на светодиодах и не требует текущего обслуживания.

Питание от сети 220 В. При отключении основного питания переходит на питание от встроенного аккумулятора.

Степень защиты оболочки оповещателей IP 41 по ГОСТ 14254.

РОССИЙСКАЯ ФЕДЕРАЦИЯ
СЕРТИФИКАТ СООТВЕТСТВИЯ

ОПОВЕЩАТЕЛЬ ПОЖАРНЫЙ СВЕТОВОЙ СО ВСТРОЕННЫМ АККУМУЛЯТОРОМ «БЛИК-РП» (НКСТ.425548.004)

ОСНОВНЫЕ ТЕХНИЧЕСКИЕ ХАРАКТЕРИСТИКИ

Габаритные размеры, не более, мм: 315x160x60

Время работы в аварийном режиме, час: 3

Потребляемая мощность в рабочем режиме, Вт: 3

Номинальное рабочее напряжение переменного тока, В: 220

Масса, не более, кг: 1

ИМЕЕТ СЕРТИФИКАТ СООТВЕТСТВИЯ

ОПОВЕЩАТЕЛЬ ПОЖАРНЫЙ СВЕТОВОЙ БЛИК-С-12(М), БЛИК-С-24(М) (НКСТ.425548.009)

Предназначены для установки во внутренних помещениях промышленных предприятий, гражданских зданий, административных и общественных учреждений и сооружений с целью светового указания эвакуационных мест выхода при пожаре и других чрезвычайных ситуациях, а также для различных информационных целей.
Использование полупроводниковых источников света (светодиодов) вместо применяемых в настоящее время ламп накаливания обеспечило следующие преимущества предлагаемого изделия по сравнению с аналогами:
- малое энергопотребление за счет более высокой светоотдачи;
- более высокая надежность;
- высокая механическая прочность.

Примеры стандартных надписей: “ВЫХОД”, “ПОЖАР”, “ГАЗ НЕ ВХОДИ”, “ГАЗ УХОДИ”, и др.

РОССИЙСКАЯ ФЕДЕРАЦИЯ
СЕРТИФИКАТ СООТВЕТСТВИЯ

ОСНОВНЫЕ ТЕХНИЧЕСКИЕ ХАРАКТЕРИСТИКИ

БЛИК-С-12(М) БЛИК-С-24(М)
Входное постоянное напряжение эл.питания, В:
БЛИК-С-12(М) – 12
БЛИК-С-24(М) – 24
Потребляемый ток, мА: 25
Диапазон рабочих температур, °С: -40 …..+55
Размеры, мм: 285x97x17
Масса, не более, кг: 0,2

НОВИНКИ

ИЗВЕЩАТЕЛЬ ПОЖАРНЫЙ ДЫМОВОЙ ОПТИКО-ЭЛЕКТРОННЫЙ ИП 212-3СУ (НКСТ.425232.006)

Новая модель извещателя ИП 212-3СУ (NEW) выпущены на смену извещателям ИП 212-3СУ, которые зарекомендовали себя как надежные и качественные на протяжении более 15 лет.

Схема включения

На розетке извещателя предусмотрен пятый контакт для схемы включения с фиксацией сигнала «ПОЖАР» по двум извещателям. Расчет сопротивлений приведен на сайте компании–разработчика (www.irsetcenter.ru).

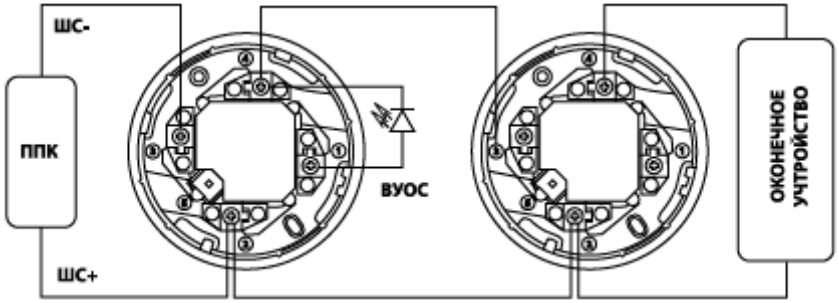

Монтаж извещателя

Крепление извещателя в подвесной потолок осуществляться с помощью монтажного устройства.

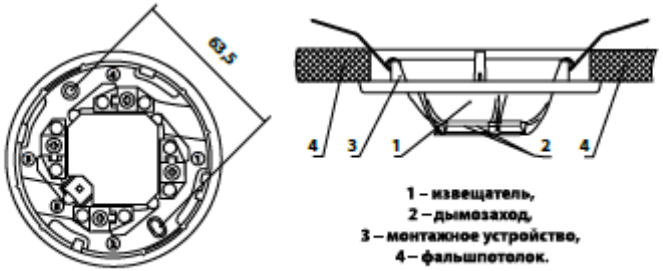

1 – извещатель,
2 – дымозаход,
3 – монтажное устройство,
4 – фальшпотолок.

ИЗВЕЩАТЕЛЬ ПОЖАРНЫЙ ДЫМОВОЙ ОПТИКО-ЭЛЕКТРОННЫЙ ИП 212-3СУ (НКСТ.425232.006)

ОСНОВНЫЕ ТЕХНИЧЕСКИЕ ХАРАКТЕРИСТИКИ

Чувствительность извещателя, дБ/м: 0,05 ÷ 0,2
Напряжение питания, В: 9 ÷ 28
Ток потребления в режиме “ПОЖАР”, мА: 18 ÷ 25
Ток потребления в дежурном режиме, не более, мА: ≤ 0,11
Степень защиты оболочки: IP40
Диапазон рабочих температур, °С: от - 30 до + 55
Относительная влажность воздуха, %: 95 при + 40º
(без конденсации)
Масса, кг: ≤ 0,2
Габариты (диаметр/высота), мм: ≤ 105/50
Средняя наработка на отказ, час: ≥ 60 000
Средний срок службы, лет: 10
Наличие индикации в дежурном режиме: нет
Допустимый уровень воздействия фоновой освещенности, лк: 12000

ИМЕЕТ СЕРТИФИКАТ СООТВЕТСТВИЯ

ИЗВЕЩАТЕЛЬ ПОЖАРНЫЙ ДЫМОВОЙ ОПТИКО-ЭЛЕКТРОННЫЙ ИП 212-3СМ (НКСТ.425232.006-01)

Новая модель извещателя ИП 212-3СМ (NEW) выпущены на смену извещателям ИП 212-3СУ, которые зарекомендовали себя как надежные и качественные на протяжении более 15 лет.

Схема включения

На розетке извещателя предусмотрен пятый контакт для схемы включения с фиксацией сигнала «ПОЖАР» по двум извещателям. Расчет сопротивлений приведен на сайте компании–разработчика (www.irsetcenter.ru).

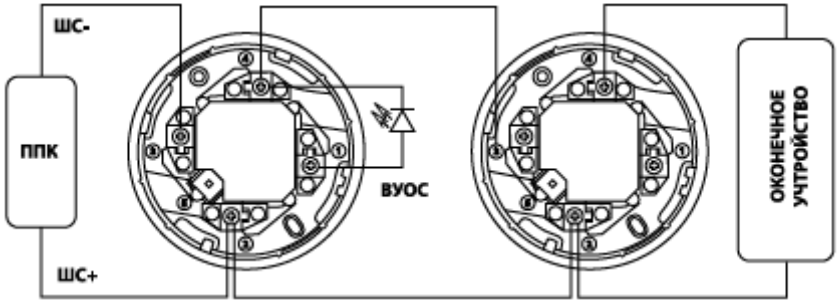

Монтаж извещателя

Крепление извещателя в подвесной потолок осуществляться с помощью монтажного устройства.

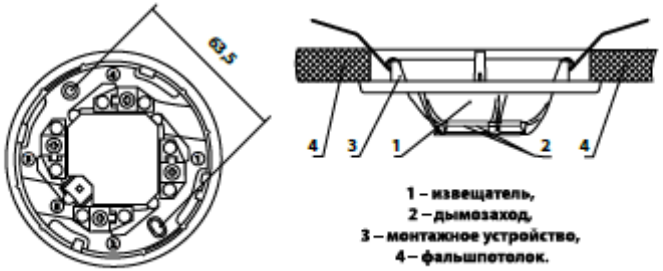

1 – извещатель,
2 – дымозаход,
3 – монтажное устройство,
4 – фальшпотолок.

ИЗВЕЩАТЕЛЬ ПОЖАРНЫЙ ДЫМОВОЙ ОПТИКО-ЭЛЕКТРОННЫЙ ИП 212-3СМ (НКСТ.425232.006-01)

ОСНОВНЫЕ ТЕХНИЧЕСКИЕ ХАРАКТЕРИСТИКИ

Чувствительность извещателя, дБ/м: 0,05 ÷ 0,2
Напряжение питания, В: 9 ÷ 28
Ток потребления в режиме “ПОЖАР”, мА: 18 ÷ 25
Ток потребления в дежурном режиме, не более: ≤ 0,05 мА
Степень защиты оболочки: IP 40
Диапазон рабочих температур, °С: от - 30 до + 55
Относительная влажность воздуха, %: 95 при + 40º (без конденсации)
Масса, кг: ≤ 0,2
Габариты (диаметр/высота), мм: ≤ 105/50
Средняя наработка на отказ, час: ≥ 60 000
Средний срок службы, лет: 10
Наличие индикации в дежурном режиме: да
Допустимый уровень воздействия фоновой освещенности, лк: 12000

ИМЕЕТ СЕРТИФИКАТ СООТВЕТСТВИЯ

ИЗВЕЩАТЕЛЬ ПОЖАРНЫЙ ДЫМОВОЙ ОПТИКО-ЭЛЕКТРОННЫЙ АВТОНОМНЫЙ ИП 212-55С (НКСТ.425232.008)

Извещатели ИП 212-55С (NEW) предназначены для обнаружения возгораний, сопровождающихся появлением дыма, и сигнализации о пожаре (звуковой и визуальной) в квартирах, частных домах, коттеджах и т.д.

Извещатели обеспечивают несколько видов световых сигналов: «Дежурный режим», «Тревога», «Неисправность», «Запыленность» и др.

Сигнал «Внимание» формируется при концентрации дыма 75% от порога срабатывания извещателя.
Сигнал «Разряд батареи» формируется при уменьшении напряжения питания ниже 2.6В.

Основными **отличительными характеристиками** извещателя ИП 212-55С (NEW) являются:
•низкий ток потребления;
•интеллектуальная обработка сигнала;
•автоматический контроль работоспособности;
•защита от пыли;
•долгий срок службы;
•компенсация уровня запылённости.

ИЗВЕЩАТЕЛЬ ПОЖАРНЫЙ ДЫМОВОЙ ОПТИКО-ЭЛЕКТРОННЫЙ АВТОНОМНЫЙ ИП 212-55С (НКСТ.425232.008)

ОСНОВНЫЕ ТЕХНИЧЕСКИЕ ХАРАКТЕРИСТИКИ

Чувствительность извещателя, дБ/м: 0,05-0,2
Напряжение питания, В: 3
Потребляемый ток, мА: ≤ 0,01
Степень защиты оболочки: IP40
Диапазон рабочих температур, °С: от -25 до +55
Относительная влажность воздуха, %: 95 при +40°С (без конденсации)
Уровень звукового давления сирены на расстоянии 1 м, не менее, Дб: 85
Масса, кг: ≤ 0,15
Габариты (диаметр/высота), мм: ≤ 95/46
Средняя наработка на отказ, час: ≥ 60 000
Средний срок службы, лет: 10
Допустимый уровень воздействия фоновой освещенности, лк: 12 000
Наличие индикации в дежурном режиме – есть

ИМЕЕТ СЕРТИФИКАТ СООТВЕТСТВИЯ

ОПОВЕЩАТЕЛЬ ПОЖАРНЫЙ СВЕТОВОЙ «БЛИК-РП» (НКСТ.425543.002)

Световые пожарные оповещатели «БЛИК-РП» (NEW) предназначены для установки в помещениях различного назначения с целью светового указания эвакуационных путей и мест выхода при пожаре и других чрезвычайных или аварийных ситуациях, а также для различных информационных целей.

Световой блок выполнен на светодиодах и не требует текущего обслуживания.

Питание от сети 220 В. При отключении основного питания переходит на питание от встроенного аккумулятора.

ОСНОВНЫЕ ТЕХНИЧЕСКИЕ ХАРАКТЕРИСТИКИ

Потребляемая мощность, Вт: 3
Степень защиты оболочки: IP 30
Напряжение питания, В: 220
Диапазон рабочих температур, °С: от -40 до +55
Масса, не более, кг: 1
Наработка на отказ, час: 60 000

ИМЕЕТ СЕРТИФИКАТ СООТВЕТСТВИЯ

ОПОВЕЩАТЕЛЬ ПОЖАРНЫЙ СВЕТОВОЙ «БЛИК-РП» (НКСТ.425543.002)

Габаритные размеры оповещателя

Табло оповещателя может содержать различные типы надписей (“ВЫХОД”, “ПОЖАР”, “ГАЗ НЕ ВХОДИ”, “ГАЗ УХОДИ”, “АЭРОЗОЛЬ НЕ ВХОДИ”, “АЭРОЗОЛЬ УХОДИ”, “АВТОМАТИКА ВКЛЮЧЕНА” и др.), нанесенные методом шелкографии или гравировки и выполненные на цветном фоне или на просвет:

ОПОВЕЩАТЕЛЬ ПОЖАРНЫЙ СВЕТОВОЙ «БЛИК-РП» (МОДИФИКАЦИИ)

Основными отличительными характеристиками нового оповещателя являются:

1. Единый универсальный корпус, в котором будут выпускаться три основных типа оповещателя:

- оповещатель пожарный световой со встроенным аккумулятором 220В:

- оповещатель пожарный комбинированный (со встроенным звуковым оповещателем, с уровнем звукового давления не менее 85 дБ):

- оповещатель пожарный световой с универсальным напряжением питания (12 либо 24 В).

ОПОВЕЩАТЕЛЬ ПОЖАРНЫЙ СВЕТОВОЙ «БЛИК-РП» (СПОСОБЫ МОНТАЖА)

2. Корпус оповещателя снабжен универсальным кронштейном, который позволяет производить различные способы монтажа:

- монтаж на боковую поверхность оповещателя к стене с помощью кронштейна:

- монтаж на вертикальную поверхность оповещателя к потолку с помощью кронштейна:

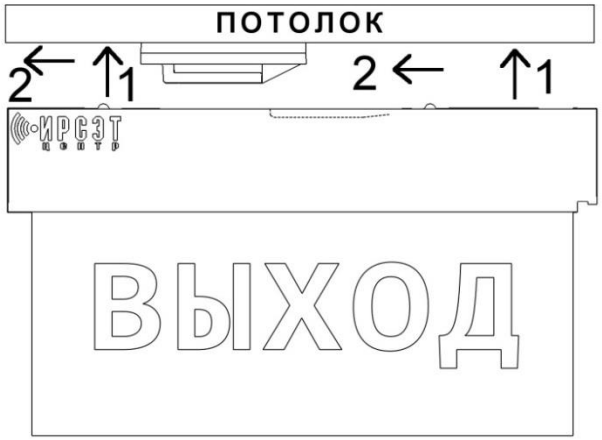

ОПОВЕЩАТЕЛЬ ПОЖАРНЫЙ СВЕТОВОЙ «БЛИК-РП» (СПОСОБЫ МОНТАЖА)

- монтаж с помощью подвеса на трос к потолку:

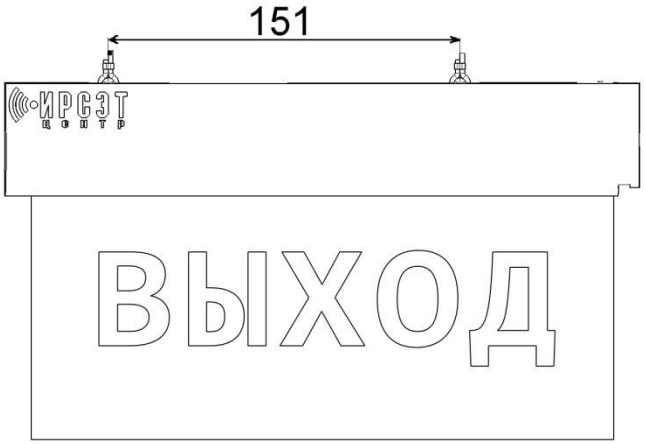

Габаритные и крепежные размеры кронштейна:

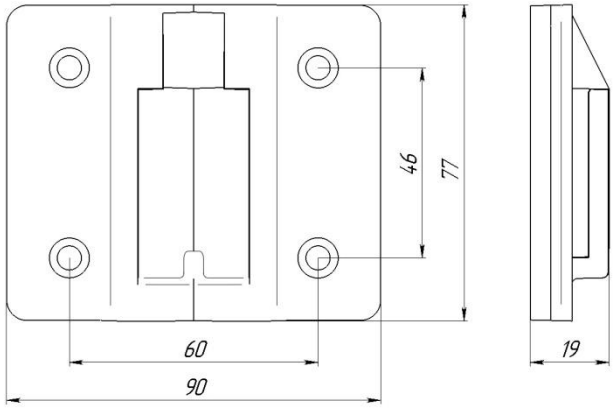

ОПОВЕЩАТЕЛЬ ПОЖАРНЫЙ СВЕТОВОЙ «БЛИК-С-12», «БЛИК-С-12» (НКСТ.425543.001)

Оповещатели пожарные световые (светоуказатели) БЛИК-С-12 (NEW), БЛИК-С-24 (NEW) предназначены для обозначения эвакуационных выходов, указания путей эвакуации людей при возникновении опасности, а так же в качестве информационных табло.

РОССИЙСКАЯ ФЕДЕРАЦИЯ
СЕРТИФИКАТ СООТВЕТСТВИЯ

Использование полупроводниковых источников света (светодиодов), вместо применяемых в настоящее время ламп накаливания, обеспечило следующие преимущества предлагаемого изделия по сравнению с аналогами:
- малое энергопотребление за счет более высокой светоотдачи;
- более высокая надежность;
- высокая механическая прочность.

Варианты стандартных надписей: “ВЫХОД”, “ПОЖАР”, “ГАЗ НЕ ВХОДИ”, “ГАЗ УХОДИ”, “АЭРОЗОЛЬ НЕ ВХОДИ”, “АЭРОЗОЛЬ УХОДИ”, “АВТОМАТИКА ВКЛЮЧЕНА” и др.

ОПОВЕЩАТЕЛЬ ПОЖАРНЫЙ СВЕТОВОЙ «БЛИК-С-12», «БЛИК-С-12» (НКСТ.425543.001)

ОСНОВНЫЕ ТЕХНИЧЕСКИЕ ХАРАКТЕРИСТИКИ

Конструктивные особенности - без звукового сигнализатора

Напряжение питания однополярное, В:
БЛИК-С-12 - 12
БЛИК-С-24 - 24

Ток потребления, мА: 17±1,7

Диапазон рабочих температур, °С: от -30 до +55

Габаритные размеры, мм: 302x102x22

Масса, кг, не более: 0,2

Наработка на отказ, час: 10000

ИМЕЕТ СЕРТИФИКАТ СООТВЕТСТВИЯ

СИСТЕМА РЕЧЕВОГО ОПОВЕЩЕНИЯ ИРСЭТ

Система речевого оповещения ИРСЭТ предназначена для формирования, трансляции и воспроизведения речевых сообщений о возникновении опасности, инструкций по эвакуации, трансляции фоновой музыки и иной речевой информации. Система состоит из блоков речевого оповещения, блоков расширения и речевых оповещателей.

Область применения

Нормами пожарной безопасности определены системы оповещения **5 типов:**

• 1-й тип характеризуется наличием звукового способа оповещения (звонки, тонированный сигнал и др.);

• 2-й тип характеризуется наличием звукового способа оповещения и светоуказателей "Выход" (оповещение должно производиться во всех помещениях одновременно);

• 3-й тип характеризуется речевым способом оповещения (запись и передача спецтекстов) и наличием светоуказателей "Выход". Регламентируется очередность оповещения: сначала обслуживающего персонала, а затем всех остальных по специально разработанной очередности;

• 4-й тип характеризуется речевым способом оповещения, наличием светоуказателей направления движения и "Выход". Должна обеспечиваться связь зоны оповещения с диспетчерской. Регламентируется очередность оповещения: сначала обслуживающего персонала, а затем всех остальных по специально разработанной очередности;

• 5-й тип характеризуется речевым способом оповещения, наличием светоуказателей направления движения и "Выход". Светоуказатели направления движения должны быть с раздельным включением для каждой зоны. Должна обеспечиваться связь зоны оповещения с диспетчерской.

СИСТЕМА РЕЧЕВОГО ОПОВЕЩЕНИЯ ИРСЭТ

Регламентируется очередность оповещения: сначала обслуживающего персонала, а затем всех остальных по специально разработанной очередности. Обеспечивается полная автоматизация управления системой оповещения и возможность реализации множества вариантов организации эвакуации из каждой зоны оповещения. Основные характеристики Система оповещения и управления эвакуацией (СОУЭ) представлены в таблице:

Характеристика СОУЭ	Наличие указанных характеристик у различных типов СОУЭ				
	1	2	3	4	**5**
1. Способы оповещения:					
Звуковой (сирена, тонированный сигнал и др.)	+	+	*	*	*
Речевой (передача специальных текстов)	-	-	+	+	+
Световой:					
а) световые мигающие указатели	*	*	*	*	*
б) световые оповещатели “Выход”	*	+	+	+	+
в) статические указатели направления движения	-	*	*	+	*
г) динамические указатели направления движения	-	-	-	*	+
2. Разделение здания на зоны пожарного оповещения	-	-	*	+	+
3. Обратная связь зон оповещения с помещением пожарного поста-диспетчерской	-	-	*	+	+
4. Возможность реализации нескольких вариантов организации эвакуации из каждой зоны оповещения	-	-	-	*	+
5. Координированное управление из одного пожарного поста-диспетчерской всеми системами здания, связанными с обеспечением безопасности людей при пожаре	-	-	-	-	+

Где: «+» - требуется, «-» - не требуется, «*» - допускается.

Система речевого оповещения ИРСЭТ предназначена для использования в зданиях 3, 4 типа СОУЭ. К этим зданиям можно отнести: гостиницы, музеи, больницы, детские сады, бизнес центры, аэропорты и т.д.

СИСТЕМА РЕЧЕВОГО ОПОВЕЩЕНИЯ ИРСЭТ

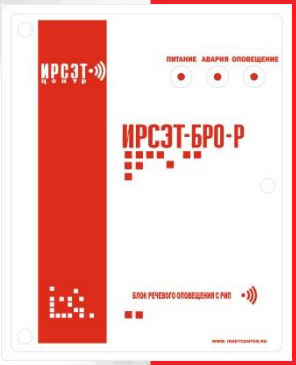

Блоки речевого оповещения

Блоки речевого оповещения предназначены для работы в составе системы речевого оповещения ИРСЭТ в качестве устройств для формирования и трансляции речевых сообщений о возникновении опасности, инструкции по эвакуации, трансляции фоновой музыки (буква «М» в названии) и информации. Модификации «Р» и «РМ» оснащены резервным источником питания.

Блоки речевого оповещения осуществляют постоянный контроль целостности линии управления и/или оповещения, наличия напряжения питания на активных устройствах. Обеспечивают контроль наличия АКБ, электронную самовосстанавливающуюся защиту от перегрузки и КЗ в нагрузке, защиту от перезаряда и глубокого разряда АКБ.

Для трансляции сообщений с внешнего микрофона предусмотрена возможность подключения модуля микрофонного усилителя.

Изделие	Музыка	АКБ	Блок питания	ГО и ЧС	Кол-во БР	Колонки	Контроль линии
ИРСЭТ-БРО-М	+	-	-	+	15	48 шт.	Цифровой 1,5 –2 сек
ИРСЭТ-БРО-Р	-	+	+	+	15	48 шт.	Цифровой 1,5 –2 сек
ИРСЭТ-БРО-РМ	+	+	+	+	15	48 шт.	Цифровой 1,5 –2 сек

СИСТЕМА РЕЧЕВОГО ОПОВЕЩЕНИЯ ИРСЭТ

Блоки речевого оповещения

Основные технические характеристики	ИРСЭТ-БРО-М	ИРСЭТ-БРО-Р	ИРСЭТ-БРО-РМ
Напряжение питания от сети переменного тока частотой 50 Гц, В	-	220 +33 -55	220 +33 -55
Напряжение питания постоянного тока, В	12 +1,8 -3,0	-	-
Ток потребления в дежурном режиме, А, не более	0,2	-	-
Максимальный ток потребления в режиме оповещения, А, не более	5		
Напряжение питания от аккумулятора, В	-	12 +1,8 - 1,5	12 +1,8 - 1,5
Мощность, потребляемая от сети переменного тока в дежурном режиме, В·А	-	7	
Максимальная выходная мощность, Вт	40		
Диапазон воспроизводимых частот, Гц	5-25000		
Количество входов оповещения	1		
Количество линий (зон) оповещения	1		
Количество линий управления	1		
Оконечное сопротивление линии оповещения Rок АС, кОм	согласно схеме соединений		
Оконечное сопротивление линии управления Rок БР, кОм	4,7		
Максимальное сопротивление проводников линии оповещения, Ом	8		
Максимальное сопротивление проводников линии управления, Ом	50		
Время работы от встраиваемого аккумулятора час, не менее: - в дежурном режиме - в режиме оповещения	-	35 6	
Номинальная емкость встраиваемого аккумулятора, А·ч;	-	7	
Количество речевых сообщений	2		
Суммарная продолжительность речевых сообщений, сек.	100		
Время непрерывной работы в режиме «оповещение»	не ограничено	-	-
Максимальное количество подключаемых речевых оповещателей ОР ИРСЭТ Н или ОР ИРСЭТ П	48		
Максимальное количество подключаемых блоков расширения ИРСЭТ-БР-М или ИРСЭТ-БР-РМ	15		
Сопротивление линейного входа, кОм	10		
Степень защиты оболочки, IP	41	40	
Габаритные размеры, мм	120x150x50	200x245x80	
Масса без аккумуляторной батареи, кг, не более	0,27	0,7	0,9
Диапазон рабочих температур, ºС	-20…+55	–10…+55	
Относительная влажность воздуха при +25 ºС, %, не более	95		

СИСТЕМА РЕЧЕВОГО ОПОВЕЩЕНИЯ ИРСЭТ

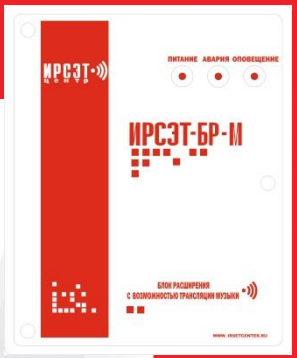

Блоки расширения

Блоки расширения предназначены для работы в составе системы речевого оповещения ИРСЭТ в качестве усилителя мощности аудио сигнала, получаемого от блоков речевого оповещения, и служат для увеличения, в случае необходимости, количества подключаемых речевых оповещателей.

Обеспечивают световую индикацию наличия напряжения питания, возникновения неисправности, режима оповещения. Блоки расширения имеют защиту от переполюсовки питания посредством предохранителя, а также электронную самовосстанавливающуюся защиту от перегрузки и КЗ в нагрузке. Кроме того, обеспечивают контроль наличия и защиту от перезаряда и глубокого разряда АКБ. Модификация «Р» и «РМ» оснащены резервным источником питания.

Блок расширения	Музыка	Подзарядка	Блок питания	Колонки	Мощность усилителя
ИРСЭТ-БР-М	+	-	-	48 шт.	40 Вт
ИРСЭТ-БР-Р	-	+	+	48 шт.	40 Вт
ИРСЭТ-БР-РМ	+	+	+	48 шт.	40 Вт

СИСТЕМА РЕЧЕВОГО ОПОВЕЩЕНИЯ ИРСЭТ

Блоки расширения

Основные технические характеристики	ИРСЭТ-БР-М	ИРСЭТ-БР-Р	ИРСЭТ-БР-РМ
Напряжение питания от сети переменного тока частотой 50 Гц, В	-	220 +33 -55	220 +33 -55
Напряжение питания постоянного тока, В	12 +1,8 -3,0	-	-
Ток потребления в дежурном режиме, А, не более	0,1	-	-
Максимальный ток потребления в режиме оповещения, А, не более	5		
Напряжение питания от аккумулятора, В	-	12 +1,8 - 1,5	12 +1,8 - 1,5
Мощность, потребляемая от сети переменного тока в дежурном режиме, В·А	-	7	
Максимальная выходная мощность, Вт	40		
Диапазон воспроизводимых частот, Гц	5-25000		
Количество входов оповещения	1		
Количество линий (зон) оповещения	1		
Количество линий управления	1		
Оконечное сопротивление линии оповещения Rок АС, кОм	согласно схеме соединений		
Оконечное сопротивление линии управления Rок БР, кОм	согласно схеме соединений		
Максимальное сопротивление проводников линии оповещения, Ом	8		
Время работы от встраиваемого аккумулятора час, не менее: - в дежурном режиме - в режиме оповещения	-	35 6	
Номинальная емкость встраиваемого аккумулятора, А·ч;	-	7	
Время непрерывной работы в режиме «оповещение»	не ограничено	-	-
Максимальное количество подключаемых речевых оповещателей ОР ИРСЭТ Н или ОР ИРСЭТ П	48		
Степень защиты оболочки, IP	41	40	
Габаритные размеры, мм	120x150x50	200x245x80	
Масса без аккумуляторной батареи, кг, не более	0,2	0,7	0,9
Диапазон рабочих температур, ºС	-20…+55	–10…+55	
Относительная влажность воздуха при +25 ºС, %, не более	95		

СИСТЕМА РЕЧЕВОГО ОПОВЕЩЕНИЯ ИРСЭТ

Речевые оповещатели

Речевые оповещатели предназначены для воспроизведения речевых сообщений о возникновении опасности (пожар, взрыв, утечка газа и т. д.), инструкций по эвакуации, фоновой музыки, а также иной речевой информации в системах оповещения и громкоговорящей связи. Оповещатели выпускаются как в настенном (буква «Н» в названии), так и в потолочном (буква «П» в названии) исполнении.

При изготовлении речевых оповещателей системы ИРСЭТ используются динамики, обеспечивающие высокий уровень звукового давления, отсутствие перегрузки и, соответственно, искажений, а также возможность установки меньшего числа речевых оповещателей на помещение одной и той же площади по сравнению с существующими аналогами.

Технические характеристики	ОР ИРСЭТ Н	ОР ИРСЭТ П
Номинальная мощность, Вт	3/5/10	
Уровень звукового давления, дБ, не менее	95	
Частотный диапазон, Гц , не уже	120-16000	
Входное сопротивление, Ом	8	
Время непрерывной работы в режиме «оповещение»	не ограничено	
Степень защиты оболочки, IP	31	
Габаритные размеры, мм	138x200x65	160x120x85
Масса, кг, не более	0,45	0,3
Диапазон рабочих температур, ºС	–10…+55	
Относительная влажность воздуха при +25 ºС, %, не более	95	

СИСТЕМА РЕЧЕВОГО ОПОВЕЩЕНИЯ ИРСЭТ

Расчет линии оповещения

Зависимость мощности, приходящей на один оповещатель, от их общего количества и сопротивления линии оповещения

схемы соединений	Е								З					И							К								
количество речевых оповещателей ИРСЭТ-10Н и/или ИРСЭТ-10П	1	2	3	4	5	6	7	8	4	6	8	10	12	9	12	15	18	21	24	27	16	20	24	28	32	36	40	44	48
сопротивление линии оповещения, Ом																													
0	12,5	12,5	10	x	x	x	x	x	3,1	3,2	3,1	3,1	2,7	1,4	1,4	1,4	1,4	1,4	1,3	1,2	0,8	0,8	0,8	0,8	0,8	0,8	0,8	0,7	0,65
0,5	11	9,9	8,8	6,5	x	x	x	x	2,75	2,7	2,5	2,3	2,3	1,2	1,2	1,1	1,1	1	1	1	0,7	0,7	0,65	0,65	0,6	0,6	0,6	0,6	0,55
1	9,9	8	6,5	5,5	3,8	x	x	x	2,5	2,3	2	1,8	1,7	1,1	1	1	0,9	0,8	0,8	0,7	0,6	0,6	0,55	0,5	0,5	0,5	0,45	0,4	0,4
1,5	8,8	6,6	5	4,1	3,3	2,3	2	1,6	2,2	1,9	1,7	1,45	1,3	1	0,9	0,8	0,7	0,7	0,6	0,6	0,6	0,5	0,5	0,45	0,4	0,4			
2	8	5,5	4	3,1	2,5	2	1,65	1,4	2	1,7	1,4	1,2	1	0,9	0,8	0,7	0,6	0,6	0,5	0,5	0,5	0,5	0,4						
2,5	7,2	4,7	3,3	2,5	1,9	1,5	1,1	1	1,8	1,5	1,2	1	0,8	0,8	0,7	0,6	0,5	0,5	0,4		0,5	0,4							
3	6,6	4	2,75	2	1,5	1,2	0,95	0,8	1,65	1,3	1	0,8	0,7	0,7	0,6	0,5	0,5	0,4			0,4								
3,5	6	3,6	2,3	1,65	1,2	0,95	0,75	0,6	1,5	1,2	0,9	0,7	0,6	0,7	0,55	0,5	0,4												
4	5,5	3,1	2	1,4	1	0,8	0,6	0,5	1,4	1	0,8	0,6	0,5	0,6	0,5	0,4													
4,5	5,1	2,7	1,7	1,2	0,85	0,65	0,5	0,4	1,3	0,9	0,7	0,55	0,4	0,6	0,45														
5	4,7	2,4	1,5	1	0,7	0,55	0,4		1,2	0,8	0,6	0,5		0,5	0,4														
5,5	4,3	2,2	1,3	0,9	0,6	0,5			1,1	0,8	0,6	0,4		0,5															
6	4	2	1,15	0,8	0,55	0,4			1	0,7	0,5			0,5															
6,5	3,8	1,8	1,05	0,7	5				0,95	0,7	0,5			0,4															
7	3,5	1,65	0,95	0,6	0,4				0,9	0,6	0,4																		
7,5	3,3	1,5	0,85	0,55					0,8	0,6																			
8	3,1	1,4	0,8	0,4					0,8	0,5																			

5А	потребление до 5А
3А	потребление до 3А
2А	потребление до 2А
1А	потребление до 1А
x	не штатный режим работы

СИСТЕМА РЕЧЕВОГО ОПОВЕЩЕНИЯ ИРСЭТ

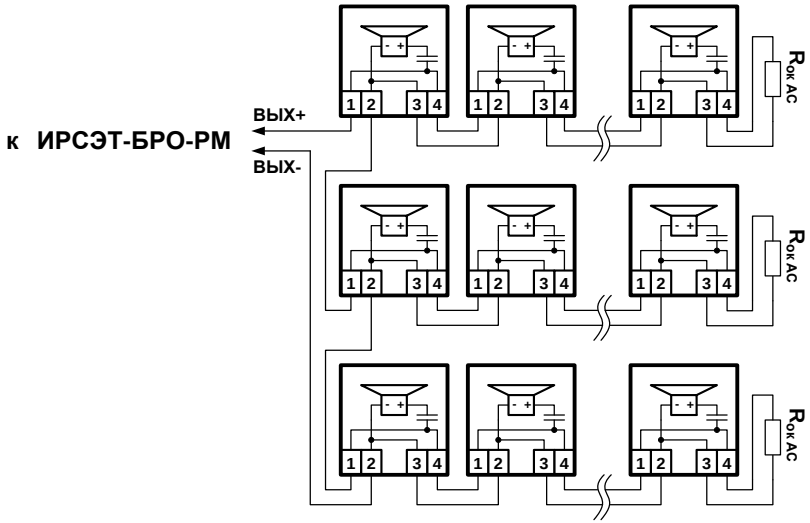

И. Схема соединений 9, 12, 15, 18, 21, 24 и 27-ми речевых оповещателей ОР ИРСЭТ Н и ОР ИРСЭТ П. Номинал оконечного резистора Rок АС =1,5 кОм ± 5%

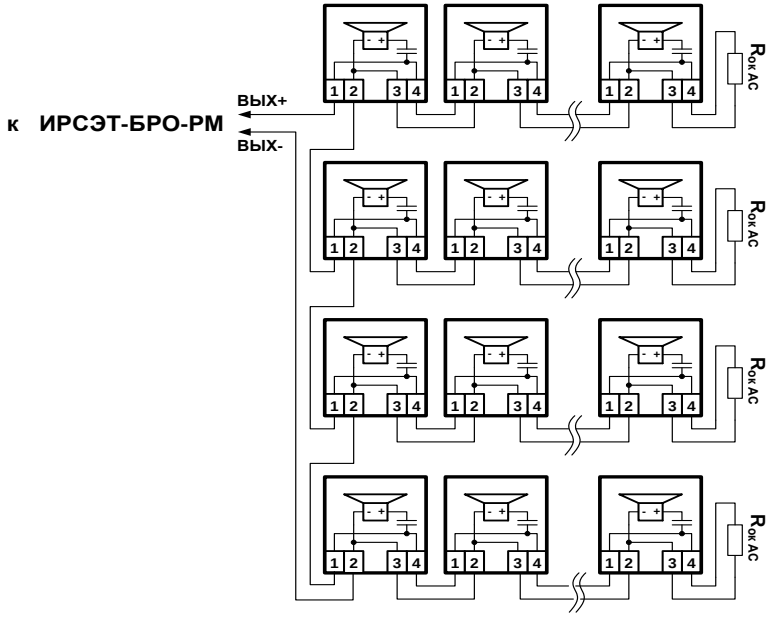

К. Схема соединений 16, 20, 24, 28, 32, 36, 40, 44 и 48-ми речевых оповещателей ОР ИРСЭТ Н и ОР ИРСЭТ П. Номинал оконечного резистора Rок АС =1,2 кОм ± 5%

Е. Схема соединений 1, 2, 3 и 4-х речевых оповещателей ОР ИРСЭТ Н и ОР ИРСЭТ П. Номинал оконечного резистора Rок АС = 4,7 кОм ± 5%

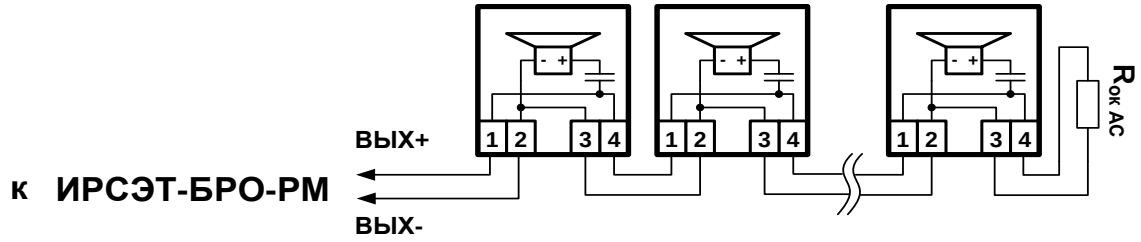

3. Схема соединений 4, 6, 8, 10 и 12-ти речевых оповещателей ОР ИРСЭТ Н и ОР ИРСЭТ П. Номинал оконечного резистора Rок АС =2,4 кОм ± 5%

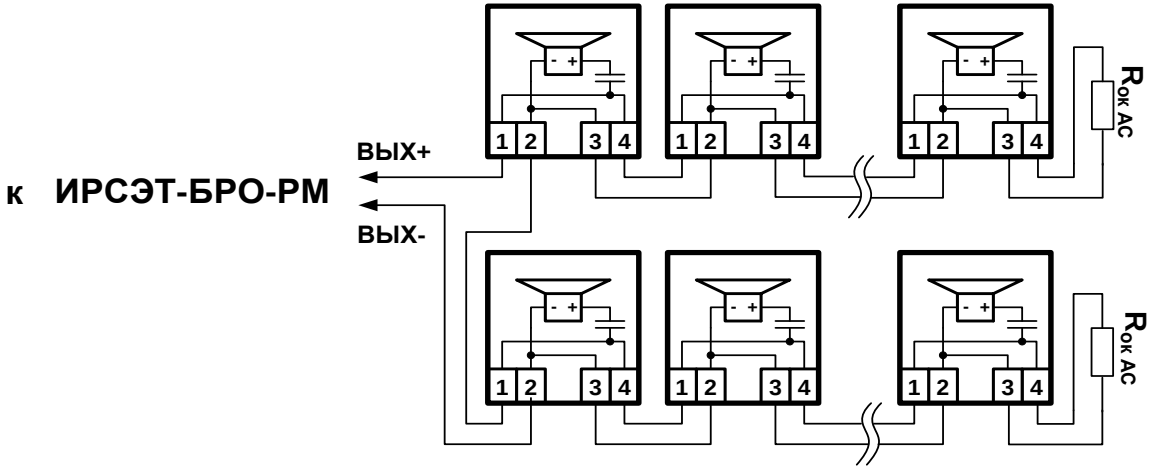

СИСТЕМА РЕЧЕВОГО ОПОВЕЩЕНИЯ ИРСЭТ

Типовой проект. Построение системы оповещение и управления эвакуацией людей в общеобразовательном учреждении

1.Описание объекта. В качестве модели объекта, подлежащего оснащению системой оповещения и управления эвакуацией, взято типовое 3-х этажное здание средней школы в региональном центре общей площадью 3000 м².

2.Структурная схема СОУЭ в школе.

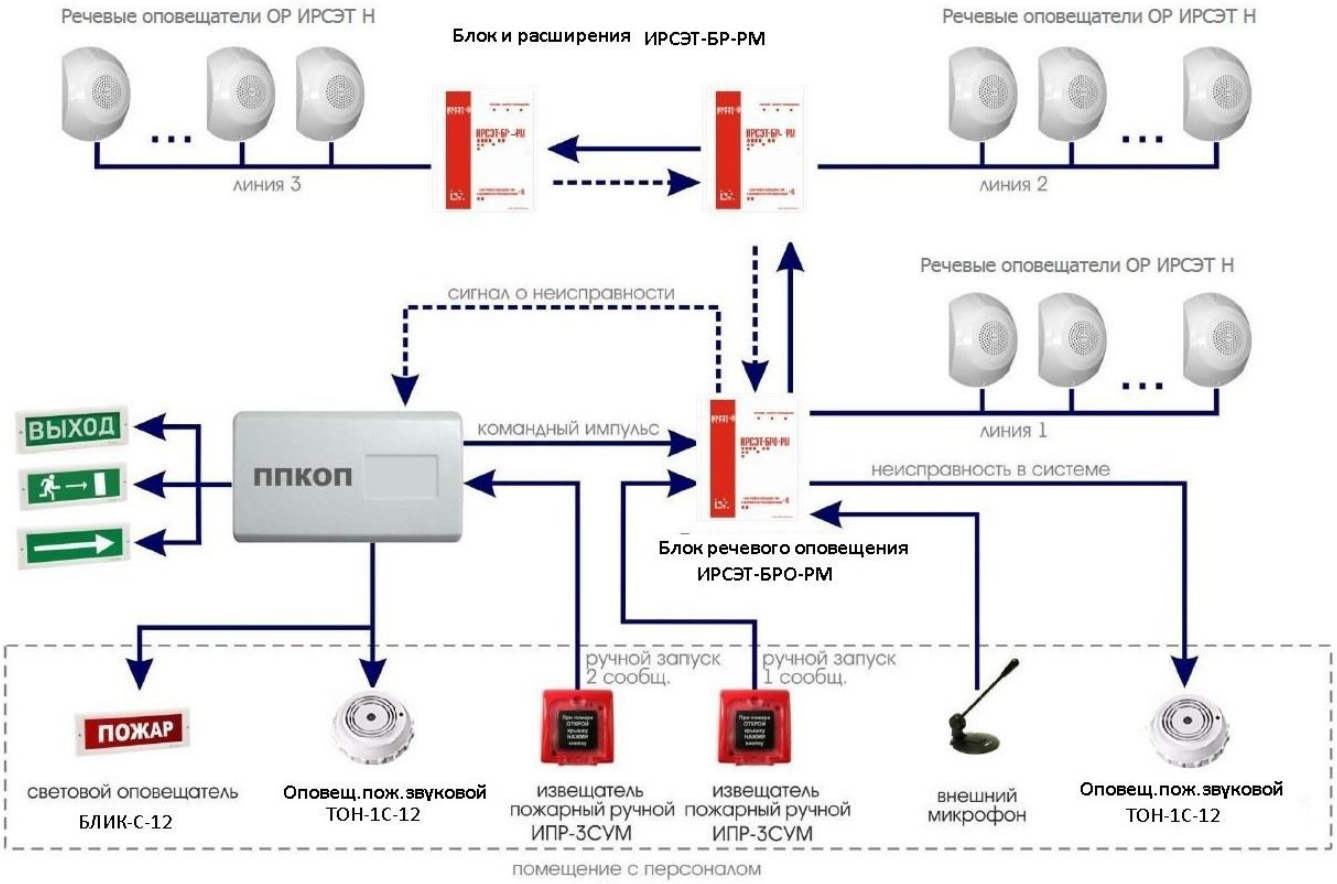

3. Алгоритм работы СОУЭ

Система оповещения и управления эвакуацией с использованием системы речевого оповещения ОР ИРСЭТ работает в соответствии с требованиями Федерального закона №123-ФЗ и свода правил СП3.13130.2009.
При регистрации пожарной сигнализацией факта возгорания прибор приемно-контрольный пожарный (ППКОП) выдает последовательно командные импульсы с задержкой: сначала для оповещения персонала школы, а затем учащихся.

Оповещение персонала

При поступлении первого командного импульса ППКОП включает звуковые оповещатели ТОН-1С-12 и световые оповещатели БЛИК-12 с надписью ПОЖАР в помещении с персоналом школы (кабинет директора, учительская, комната охраны и т.п.). Если тревога оказалась ложной, например, «баловство» учащихся, то персонал должен сбросить сигнал тревоги на ППКОП.

Оповещение учащихся

Если извещение о пожаре подтвердилось, то персонал школы с помощью ручного пожарного извещателя ИПР-3СУМ включает световые оповещатели БЛИК-12 с указанием путей эвакуации, активизирует систему речевого оповещения ОР ИРСЭТ и производит трансляцию речевого сообщения в линию оповещения 1 и на дополнительные блоки расширения ОР ИРСЭТ-БР-Р. Блоки расширения ОР ИРСЭТ-БР-Р усиливают поступающий сигнал и выдают его в линии оповещения 2 и 3. Если при регистрации пожарной сигнализацией факта возгорания персонал, по какой-либо причине, не принял никаких действий, то по истечении времени задержки ППКОП подает командный импульс непосредственно на блок речевого оповещения ОР ИРСЭТ-БРО-Р. Если при возникновении пожара ППКОП по какой-либо причине не сработал, то персонал может активизировать систему речевого оповещения ОР ИРСЭТ вручную с помощью ручного пожарного извещателя ИПР-3СУМ.

СИСТЕМА РЕЧЕВОГО ОПОВЕЩЕНИЯ ИРСЭТ

Внешний микрофон

Для корректировки алгоритма оповещения в случае нештатного изменения обстановки предусмотрена возможность подключения внешнего микрофона. Подключение производится при помощи дополнительного модуля. Микрофон имеет приоритет перед внешними сигналами, поступающими от ППКОП.
Например, с помощью микрофона можно снять ложную тревогу, успокоив персонал и посетителей.

Контроль работоспособности. «Неисправности?»

Контроль производится с помощью ручного включения тестового сообщения или при помощи внешнего микрофона. В дежурном режиме блоки ОР ИРСЭТ-БРО-Р и ОР ИРСЭТ-БР-Р автоматически и постоянно контролируют состояние встроенного резервного источника питания и исправность линий оповещения и управления в соответствии с требованиями Федерального закона №123-ФЗ и свода правил СП3.13130.2009. За счет автоматического контроля периоды между регламентными работами могут быть увеличены, что уменьшит стоимость обслуживания системы. Сигнал о неисправности системы отображается не только с помощью встроенного светового индикатора, как у большинства аналогов, но и с помощью дополнительного выхода может передаваться на выносное сигнальное устройство (например: ТОН-1С-12), а также через обратную связь на ППКОП. Приборы ОР ИРСЭТ — конструктивно-законченные устройства, не требуют вмешательства персонала и, тем самым, являются защищенными от так называемого «человеческого фактора». Приборы ОР ИРСЭТ имеют большую выходную мощность и высокое качество звучания. Поэтому системы оповещения, построенные на приборах ОР ИРСЭТ, обходятся дешевле, так как для достижения заданной мощности трансляции требуется меньшее количество дополнительных усилителей, что снижает затраты на монтаж. Длина линий управления может быть свыше 650 м и охватить целое здание без потери качества трансляции, чего нельзя достичь без использования системы ОР ИРСЭТ.

Приборы ОР ИРСЭТ совместимы с большинством отечественных и импортных ППКОП, световых, звуковых и речевых оповещателей. Российский производитель приборов ОР ИРСЭТ гарантирует техническую поддержку в течение всего периода эксплуатации.

4. Расчет стоимости СОУЭ

В случае большого количества помещений малой площади рекомендуется устанавливать оповещатели ОР ИРСЭТ-10 (3 Вт) или ОР ИРСЭТ-10 (5 Вт) выходной мощностью 3 Вт и 5 Вт соответственно, для большего охвата площадей здания при той же мощности усилителя.

№ п/п	Наименование	Тип	Кол-во	Цена, руб.	Стоимость, руб.
1	Блок речевого оповещения	ОР ИРСЭТ-БРО-Р	1	1126	1126
2	Блок расширения	ОР ИРСЭТ-БР-Р	2	954	1908
3	Речевой оповещатель 3 Вт, 120-16000 Гц, белый настенный	ОР ИРСЭТ-10 (3Вт)	15	305	4575
4	Речевой оповещатель 5 Вт, 120-16000 Гц, белый потолочный	ОР ИРСЭТ-10 (5Вт)	15	284	4260

Итого: 11 869 руб.

В случае, когда помещения имеют относительно большие площади, рекомендуется использовать оповещатели ОР ИРСЭТ-10 (10 Вт) выходной мощностью 10 Вт. Тем самым достигается режим с максимальным уровнем звукового давления. Таким образом, один громкоговоритель сможет покрывать максимальную площадь помещения, и их количество может быть меньшим по отношению к количеству 3-х или 5-и Вт оповещателей.

№ п/п	Наименование	Тип	Кол-во	Цена, руб.	Стоимость, руб.
1	Блок речевого оповещения	ОР ИРСЭТ-БРО-Р	1	1126	1126
2	Блок расширения	ОР ИРСЭТ-БР-РМ	2	1485	2970
3	Речевой оповещатель 10 Вт, 120-16000 Гц, белый настенный	ОР ИРСЭТ-10 (10Вт)	6	422	2352
4	Речевой оповещатель 10 Вт, 120-16000 Гц, белый потолочный	ОР ИРСЭТ-10 (10Вт)	6	280	1680

Итого: 8 128руб.

ИРСЭТ
центр

194156, Санкт-Петербург, а/я 41
+7 (812) 374 99 79
+7 (812) 374 99 79
info@irsetcenter.ru
www.irsetcenter.ru